ข้อบัญญัติองค์การบริหารส่วนตำบลสำมะโรง

เรื่อง

การติดตั้งบ่อดักไขมันบำบัดน้ำเสียในอาคาร

พ.ศ. ๒๕๕๓

องค์การบริหารส่วนตำบลสำมะโรง

อำเภอเมืองเพชรบุรี จังหวัดเพชรบุรี

บันทึกหลักการและเหตุผล

ประกอบร่างข้อบัญญัติองค์การบริหารส่วนตำบลสำมะโรง

เรื่อง การติดตั้งบ่อดักไขมันบำบัดน้ำเสียในอาคาร

พ.ศ. ๒๕๕๓

.....

หลักการ

เพื่อให้มีข้อบัญญัติองค์การบริหารส่วนตำบลสำมะโรง ว่าด้วยการติดตั้ง บ่อดักไขมันบำบัดน้ำเสียในอาคาร ไว้ใช้บังคับในเขตองค์การบริหารส่วนตำบลสำมะโรง และเพื่อให้เป็นไปตามพระราชบัญญัติการสาธารณสุข พ.ศ.๒๕๓๕

เหตุผล

เนื่องจากองค์การบริหารส่วนตำบลสำมะโรง ยังไม่มีข้อบัญญัติว่าด้วยการติดตั้งบ่อดักไขมันบำบัดน้ำเสียในอาคาร และพระราชบัญญัติสาธารณสุข พ.ศ.๒๔๘๔ ได้ถูกยกเลิกโดยพระราชบัญญัติการสาธารณสุขพ.ศ.๒๕๓๕ ซึ่งเป็นการปรับปรุงกฎหมายว่าด้วยการสาธารณสุข ประกอบกับได้มีกฎกระทรวงฉบับที่ ๒ (พ.ศ. ๒๕๓๖) ออกตามความในพระราชบัญญัติการสาธารณสุข พ.ศ. ๒๕๓๕ จึงเห็นสมควรตราข้อบัญญัติ เรื่อง การติดตั้งบ่อดักไขมันบำบัดน้ำเสียในอาคารให้สอดคล้องกับ พระราชบัญญัติการสาธารณสุข พ.ศ. ๒๕๓๕ และกฎกระทรวง เพื่อประโยชน์ในการบำรุงรักษาทางระบายน้ำ และรักษาความสะอาดทางน้ำ ตลอดจนคุ้มครองดูแลและบำรุงรักษาทรัพยากรธรรมชาติและสิ่งแวดล้อม โดยให้เจ้าของหรือผู้ครอบครองอาคารหรือสถานที่นั้นๆ ปฏิบัติให้ถูกต้องตามระเบียบ จึงเห็นสมควรออกข้อบัญญัตินี้

ข้อบัญญัติองค์การบริหารส่วนตำบลสำมะโรง
เรื่อง การติดตั้งบ่อดักไขมันบำบัดน้ำเสียในอาคาร
พ.ศ. ๒๕๕๓

.....

อาศัยอำนาจตามความในมาตรา ๖๗ (๒) และมาตรา ๗๑ แห่งพระราชบัญญัติ สภาตำบลและองค์การบริหารส่วนตำบล พ.ศ. ๒๕๓๗ และมาตรา ๑๘ มาตรา ๒๐ (๓) และมาตรา ๔๔ แห่งพระราชบัญญัติการสาธารณสุข พ.ศ. ๒๕๓๕ อันมีบทบัญญัติ บางประการเกี่ยวกับการกำจัดสิทธิและเสรีภาพของบุคคล ซึ่งมาตรา ๒๙ ประกอบ กับมาตรา ๓๑ มาตรา ๓๕ มาตรา ๔๘ และมาตรา ๕๖ ของรัฐธรรมนูญแห่ง ราชอาณาจักรไทยบัญญัติให้กระทำได้โดยอาศัยอำนาจตามบทบัญญัติแห่งกฎหมาย องค์การบริหารส่วนตำบลสำมะโรง จึงออกข้อบัญญัติไว้ดังต่อไปนี้

ข้อ ๑ ข้อบัญญัติองค์การบริหารส่วนตำบลนี้ เรียกว่า ข้อบัญญัติองค์การบริหารส่วนตำบล เรื่อง การติดตั้งบ่อดักไขมันบำบัดน้ำเสียในอาคาร พ.ศ. ๒๕๕๓

ข้อ ๒ ข้อบัญญัตินี้ให้ใช้บังคับตั้งแต่วันถัดจากวันประกาศโดยเปิดเผย ณ ที่ทำการองค์การบริหารส่วนตำบลสำมะโรง เป็นต้นไป

ข้อ ๓ บรรดาข้อบัญญัติองค์การบริหารส่วนตำบลหรือข้อบังคับ กฎ ระเบียบ และคำสั่งอื่นใดขององค์การบริหารส่วนตำบล ซึ่งขัดหรือแย้งกับข้อบัญญัตินี้ ให้ใช้ข้อบัญญัติ นี้แทน

ข้อ ๔ ในข้อบัญญัตินี้

"อาคาร" หมายความว่า ตึก บ้าน เรือน ร้านค้า ร้านอาหาร สำนักงานหรือ สิ่งปลูกสร้างอย่างอื่นซึ่งบุคคลอาจเข้าอยู่อาศัยหรือใช้สอยได้

"บ่อดักไขมัน" หมายความว่า สิ่งที่ใช้แยกจำพวกน้ำมันและไขมันออกจากน้ำ ซึ่งผ่านการใช้แล้ว

"การระบายน้ำ" หมายความ การผันน้ำ การปล่อยน้ำ การเทน้ำ การสาดน้ำ หรือการกระทำอื่นใดที่เป็นการถ่ายเทน้ำ

"แหล่งระบายน้ำ" หมายความว่า ทางหรือท่อระบายน้ำ ลำกระโดง ลำราง คู คลอง แม่น้ำ ทะเล และแหล่งน้ำสาธารณะ แหล่งน้ำธรรมชาติ และแหล่งน้ำที่เป็นของ เอกชนซึ่งมีทางเชื่อมต่อหรือสามารถไหลไปสู่แหล่งน้ำสาธารณะหรือแหล่งน้ำธรรมชาติได้

"เจ้าพนักงานท้องถิ่น" หมายความว่า นายกองค์การบริหารส่วนตำบล

"พนักงานเจ้าหน้าที่" หมายความว่า ปลัดองค์การบริหารส่วนตำบล และพนักงานองค์การบริหารส่วนตำบลอื่นที่เจ้าพนักงานท้องถิ่นแต่งตั้ง

ข้อ ๕ ข้อบัญญัตินี้ให้ใช้บังคับแก่อาคารที่มีการระบายน้ำทิ้งลงหรือไหลไปสู่แหล่งระบายน้ำ และยังไม่มีกฎหมายใดกำหนดมาตรการเกี่ยวกับการกำจัดน้ำมัน และไขมันสำหรับอาคารประเภทนั้น

ข้อ ๖ ให้เจ้าของหรือผู้ครอบครองอาคารตามข้อ ๕ ติดตั้งบ่อดักไขมันตาม มาตรฐานที่เจ้าพนักงานท้องถิ่นประกาศกำหนด

ให้เจ้าของหรือผู้ครอบครองอาคารที่มีการปลูกสร้างใหม่ดำเนินการติดตั้งบ่อดัก ไขมันสำหรับอาคารนั้นให้แล้วเสร็จก่อนเข้าอยู่อาศัยหรือใช้สอย และหากอาคารใดอยู่ระหว่างการปลูกสร้างใหม่ในวันที่ข้อบัญญัตินี้ มีผลใช้บังคับก็ให้ดำเนินการติดตั้งบ่อดัก ไขมันเช่นเดียวกัน

ข้อ ๗ ให้เจ้าพนักงานท้องถิ่นและพนักงานเจ้าหน้าที่มีอำนาจหน้าที่ดังต่อไปนี้

(๑) เข้าตรวจอาคารและบริเวณที่ตั้งอาคารในระหว่างพระอาทิตย์ขึ้นและตก

(๒) สั่งให้เจ้าของหรือผู้ครอบครองอาคารที่มีการระบายน้ำทิ้งหรือไหลไปสู่แหล่งระบายน้ำดำเนินการติดตั้งบ่อดักไขมันให้แล้วเสร็จภายในเก้าสิบวัน

ข้อ ๘ ให้เจ้าของหรือผู้ครอบครองตามข้อ ๖ ทำการดูแลรักษา เก็บขนน้ำมันหรือไขมันในบ่อดักไขมันไปกำจัดและซ่อมแซมบำรุงรักษาบ่อดักไขมันให้อยู่ในสภาพที่สามารถใช้การได้ ทั้งนี้ รวมถึงการเปลี่ยนบ่อดักไขมันใหม่ ในกรณีที่บ่อดักไขมันเดิมไม่สามารถ ใช้การได้ด้วย

ข้อ ๙ ผู้ใดขัดขวางการปฏิบัติหน้าที่ของเจ้าพนักงานท้องถิ่นหรือพนักงาน เจ้าหน้าที่ในการปฏิบัติตามข้อ ๗ (๑) ต้องระวางโทษปรับไม่เกินหนึ่งพันบาท

ข้อ ๑๐ ผู้ใดไม่ปฏิบัติตามคำสั่งของเจ้าพนักงานท้องถิ่นหรือพนักงานเจ้าหน้าที่ตามข้อ ๗ (๒) ต้องระวางโทษปรับไม่เกินห้าร้อยบาท และเจ้าพนักงานท้องถิ่นอาจกำหนดให้เสียค่าปรับอีกไม่เกินวันละสองร้อยบาทนับแต่วันถัดจากวันครบกำหนดระยะเวลาที่เจ้าพนักงานท้องถิ่นหรือพนักงานเจ้าหน้าที่กำหนดให้ดำเนินการติดตั้งบ่อดักไขมันเป็นต้นไป จนกว่าจะได้ปฏิบัติให้ถูกต้อง

ข้อ ๑๑ ให้เจ้าพนักงานท้องถิ่นประกาศและประชาสัมพันธ์ให้ประชาชนทราบถึงการปฏิบัติตามข้อบัญญัตินี้

ข้อ ๑๒ ให้เจ้าพนักงานท้องถิ่นมีอำนาจในการพิจารณายกเว้นการปฏิบัติตามข้อบัญญัตินี้ตามความจำเป็นและความเหมาะสมของอาคารและพื้นที่บางแห่ง ทั้งนี้โดยคำนึงถึงผลกระทบต่อคุณภาพน้ำในแหล่งระบายน้ำประกอบด้วย

ข้อ ๑๓ ให้นายกองค์การบริหารส่วนตำบลรักษาการตามข้อบัญญัตินี้ และให้มีอำนาจออกประกาศหรือคำสั่งเพื่อปฏิบัติการเป็นไปตามข้อบัญญัตินี้

ประกาศ ณ วันที่ ๑๓ เดือน กันยายน พ.ศ. ๒๕๕๓

(ลงชื่อ)

(นายสกล เจริญผล)

นายกองค์การบริหารส่วนตำบลสำมะโรง

เห็นชอบ

(ลงชื่อ)

(นายประจวบ แสงสุวรรณ)

นายอำเภอเมืองเพชรบุรี

ผนวกส่าง66

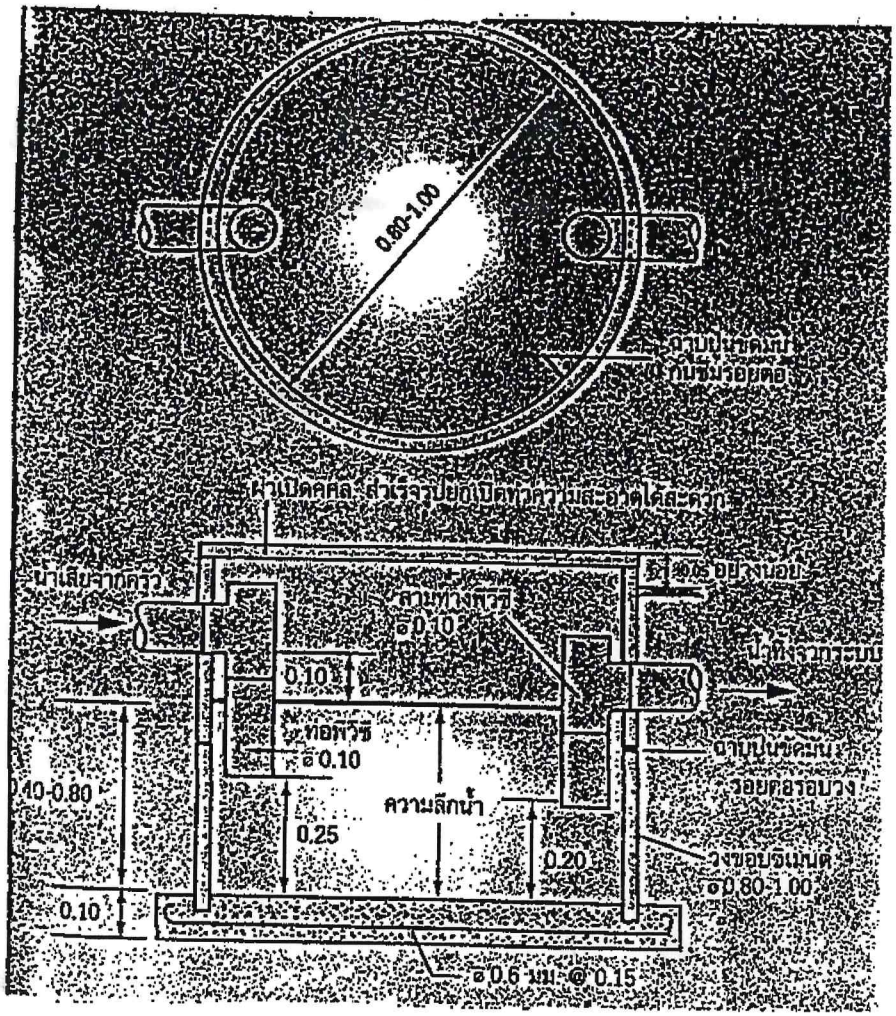

บ่อดักไขมันแบบใช้วงขอบซีเมนต์ สำหรับบ้านพักอาศัยและสถานประกอบการขนาดเล็ก

ขนาดมาตรฐานแบบบ่อดักไขมันแบบวงขอบซีเมนต์สำหรับบ้านพักอาศัย

จำนวนคน	ปริมาตรบ่อที่ต้องการ (ลบ.ม.)	ขนาดบ่อ		จำนวนบ่อ (บ่อ)
		เส้นผ่าศูนย์กลาง	ความลึกน้ำ (ม.)	
5	0.17	0.8	0.40	1
5-10	0.34	0.8	0.70	1
10-15	0.51	1.0	0.70	1
15-20	0.68	1.2	0.60	1
20-25	0.85	1.2	0.80	1

ขนาดมาตรฐานแบบบ่อดักไขมันแบบวงขอบซีเมนต์สำหรับสถานประกอบการขนาดเล็ก

จำนวนคน	ปริมาตรบ่อที่ต้องการ (ลบ.ม.)	ขนาดบ่อ		จำนวนบ่อ (บ่อ)
		เส้นผ่าศูนย์กลาง	ความลึกน้ำ (ม.)	
25-30	1.02	1.0	0.70	2
30-35	1.19	1.0	0.80	2
35-40	1.36	1.2	0.60	2
40-45	1.53	1.2	0.70	2
45-50	1.7	1.2	0.80	2

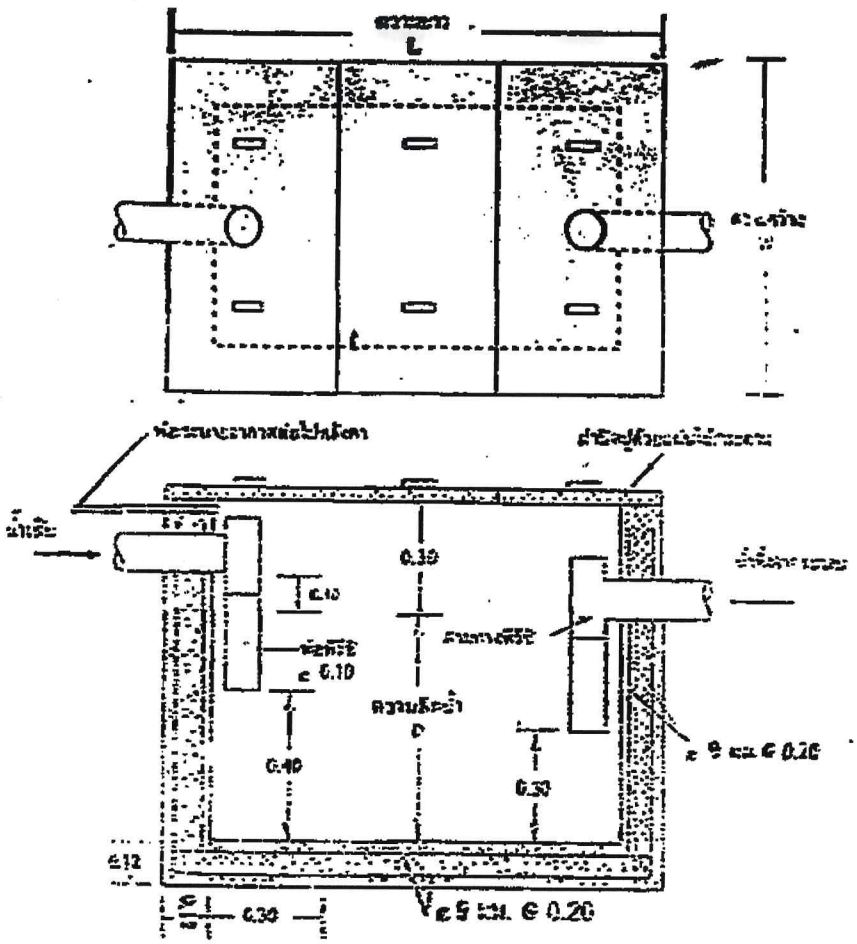

บ่อดักไขมันแบบสร้างในที่ สำหรับสถานประกอบการขนาดใหญ่

ค่าใช้จ่ายตามขนาดบ่อ

ขนาดชิ้นงาน (ตารางเมตร)	ปริมาตรบ่อที่ต้องการ (ลบ.ม.)	ขนาดบ่อ (ม.)		
		ความลึกน้ำ	กว้าง	ยาว
10	0.20	0.40	0.50	1.00
10-25	0.47	0.60	0.60	1.30
25-50	0.96	0.75	0.80	1.60
50-75	1.50	0.75	1.00	2.00
75-100	1.94	0.80	1.10	2.20
100-125	2.45	0.85	1.20	2.40
125-150	2.82	0.90	1.20	2.60
150-175	3.36	1.00	1.30	2.60
175-200	3.78	1.00	1.35	2.80

แบบถังดักไขมัน ขนาด 1 ครัวเรือน

น้ำทิ้งจากครัว PVC.ø2"–3"

บ่อพักซีเมนต์สี่เหลี่ยมสำเร็จรูปชนิดปิดก้นขนาด 0.40x0.50ม
พร้อมฝา(ท้องตลาด)
ท่อน้ำออกไปเข้าถังดักไขมัน PVC ø 2"–3"

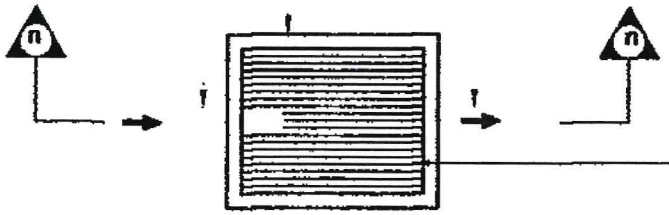

ตะแกรงเหล็กดักขยะ ø 6มม.ระยะซี่ตะแกรงห่าง 0.02ม

แปลนถังดักขยะ

น้ำทิ้งจากครัว PVC.ø2"–3"

± ระดับดิน

บ่อพักซีเมนต์สี่เหลี่ยมสำเร็จรูปชนิดปิดก้นขนาด 0.40x0.50ม
พร้อมฝา(ท้องตลาด)
ตะแกรงเหล็กดักขยะ ø 6มม.ระยะซี่ตะแกรงห่าง 0.02ม
ท่อน้ำออกไปเข้าถังดักไขมัน PVC ø 2"–3"

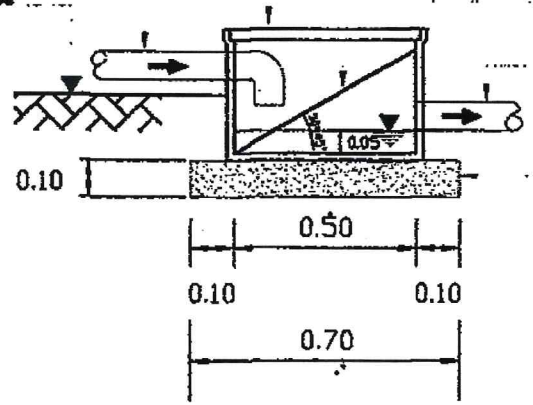

ทรายหยาบอัดแน่น

รูปตัด n–n

กรมควบคุมมลพิษ สำนักจัดการคุณภาพน้ำ (ส่วนน้ำเสียชุมชน)			
โครงการ			
แบบแสดง	ถังดักขยะ		
สำรวจ	[illegible]		
ออกแบบ	[illegible]		
เขียนแบบ	[illegible]		
ตรวจสอบ	[illegible]	มาตราส่วน	1:20
ตรวจสอบ	[illegible]	วันที่	2 ม.ค. 2540
แบบเลขที่ 000	แผ่นที่ 1	รวม 1	

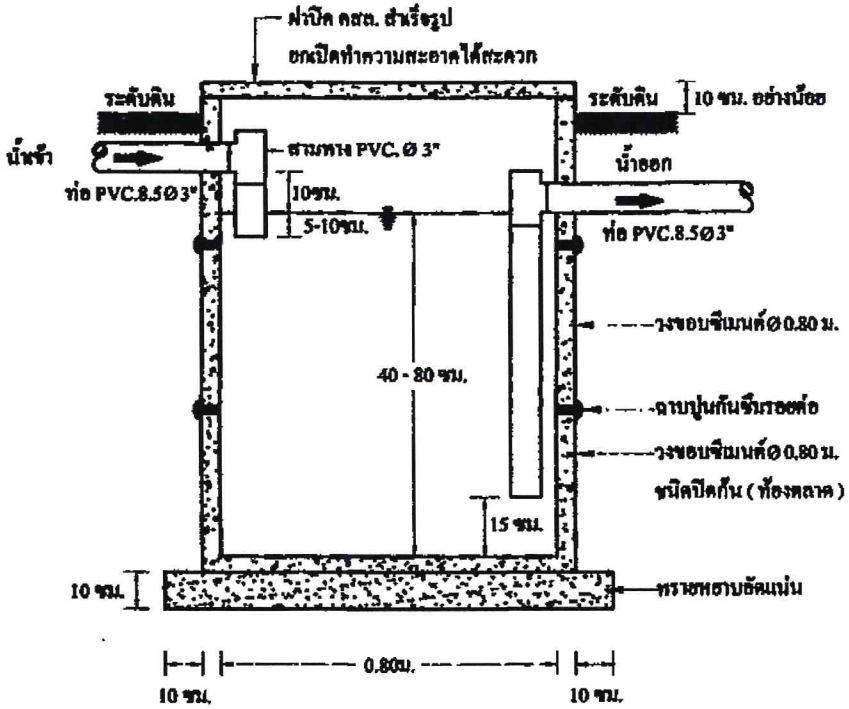

รูปตัด A - A

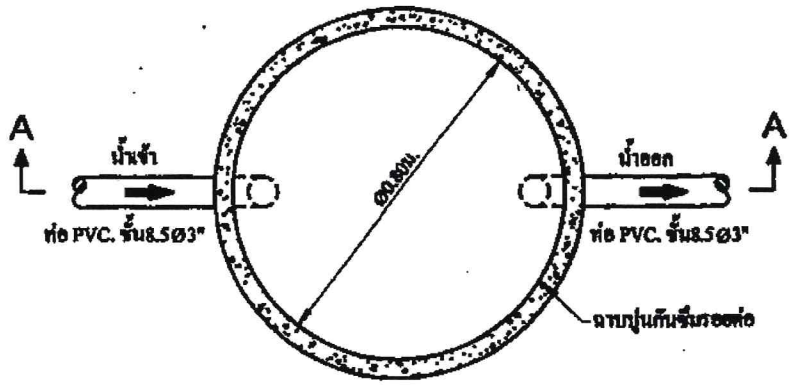

แปลนบ่อดักไขมัน

กรมควบคุมมลพิษ สำนักจัดการคุณภาพน้ำ (ส่วนน้ำเสียชุมชน)			
โครงการ			
แบบแสดง	[illegible]		
สำรวจ	-		
ออกแบบ	[illegible]		
เขียนแบบ	[illegible]		
ผอ.สนข.	[illegible]	มาตราส่วน	not to scale
ผอ.สนม.	[illegible]	วันที่	1 / มี.ค. / 2549
แบบเลขที่ [illegible]	แผ่นที่ 1	จำนวนแผ่น 1	

แบบถังดักไขมัน ขนาด 2 ลบ.ม./วัน

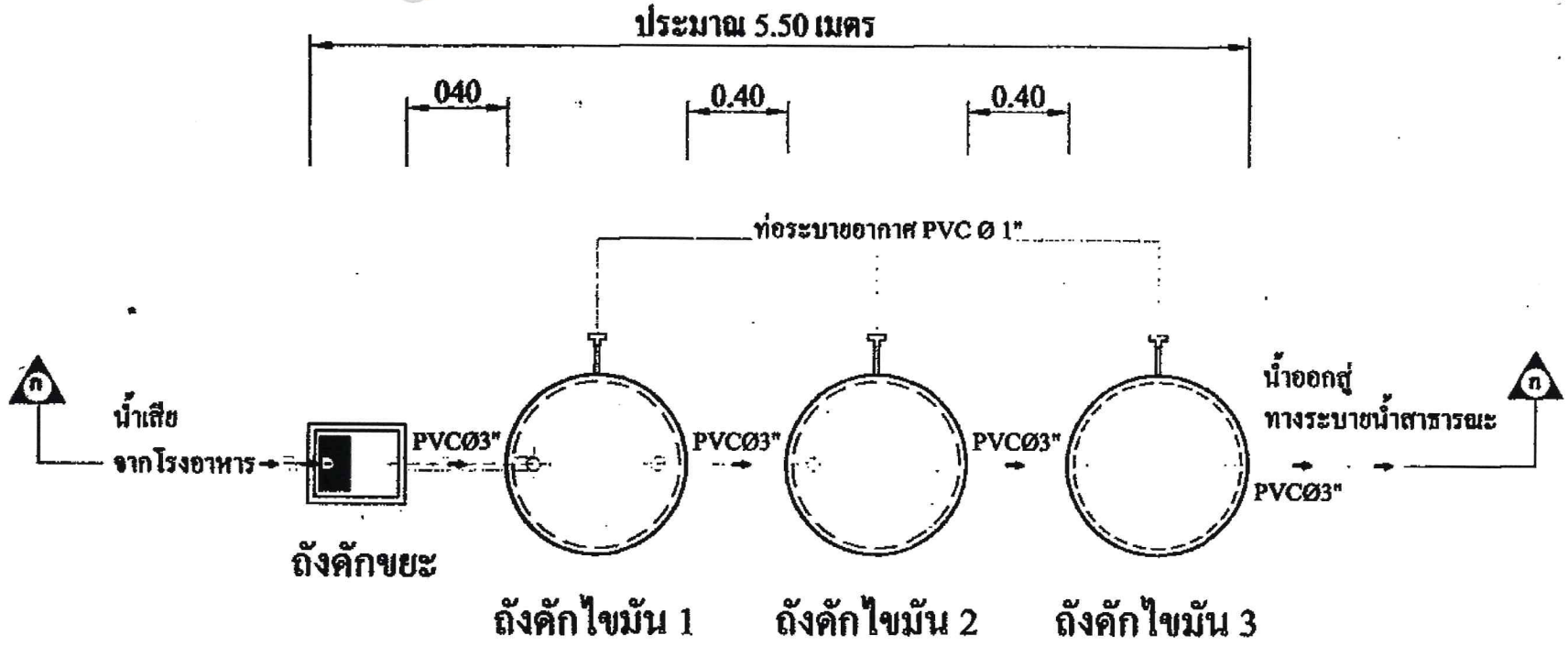

ถังดักไขมันขนาด 2 ลบ.ม. / วัน

(สำหรับจำนวนนักเรียน 500 - 700 คน)

รายละเอียดประกอบแบบ

ถังดักขยะ ถังปูนซีเมนต์สำเร็จรูปสี่เหลี่ยม ขนาด 0.50 x 0.40 ม. (ฝาซีเมนต์ ท้องตลาด)

ถังดักไขมัน วงขอบซีเมนต์สำเร็จรูป ขนาด Ø 1.00 ม.(ฝาสังกะสีเบอร์ 28ใส่ขอบ 0.05 ม.โดยรอบพร้อมเสริมลวด

ท่อระบายอากาศ PVC Ø 1"

กรมควบคุมมลพิษ สำนักจัดการคุณภาพน้ำ (ส่วนน้ำเสียชุมชน)			
โครงการ			
แบบแสดง	แบบมาตรฐานถังดักไขมันแบบวงขอบซีเมนต์		
ออกแบบ	นาย เฉลิม ตะกรุดนาค นาย ทวีป ณ. ระนอง		
เขียนแบบ	นาย สมภพ มณีรัตน์ นาย บรรพต แย้มกลิ่นพุฒ		
ผอ.สาขา	นาย สมชาย ทรงประกอบ	แก้ไขที่	
ผอ.สวน	นาย อนุพันธ์ อิฐรัตน์	วันที่	

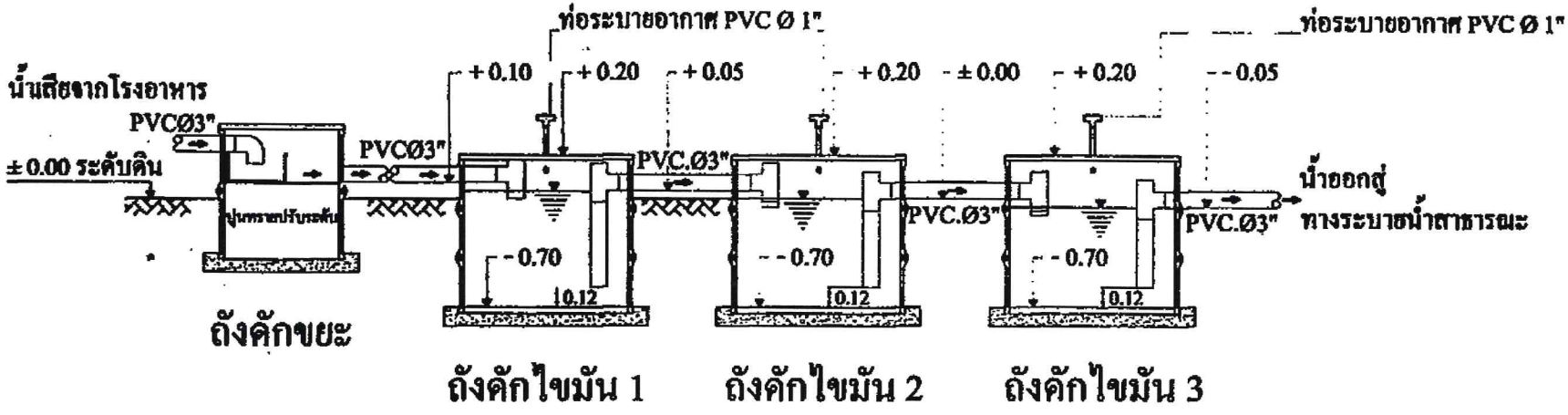

รูปตัด ก - ก ถังดักไขมันขนาด 2 ลบ.ม. / วัน

(สำหรับจำนวนนักเรียน 500 - 700 คน)

รายละเอียดประกอบแบบ

ถังดักขยะ ถังปูนซีเมนต์สำเร็จรูปสี่เหลี่ยม ขนาด 0.50 x 0.40 ม. (ฝาซีเมนต์ ท้องตลาด)

ถังดักไขมัน วงขอบซีเมนต์สำเร็จรูป ขนาด Ø 1.00 ม.(ฝาสังกะสีเบอร์ 28ใส่ขอบ 0.05 ม.โดยรอบพร้อมเสริมลวด)

ท่อระบายอากาศ PVC Ø 1"

กรมควบคุมมลพิษ สำนักจัดการคุณภาพน้ำ (ส่วนน้ำเสียชุมชน)			
โครงการ			
แบบมาตรฐานถังดักไขมันแบบวงขอบซีเมนต์			
ออกแบบ	นาย เฉลิม ตะกรุดนาค นาย ทวีป ณ. ระนอง		
เขียนแบบ	นาย สมภพ มณีรัตน์ นาย บรรพต แย้มกลิ่นทุต		
ตร.สนง.	นาย สมชาย ทรงประกอบ	แผ่นที่	
ตร.สนง.	นาย อนุพันธ์ อิฐรัตน์	วันที่	

น้ำทิ้งจากครัว PVC.ø2"–3"

บ่อพักซีเมนต์สี่เหลี่ยมสำเร็จรูปชนิดปิดก้นขนาด 0.40x0.50ม
พร้อมฝา(ท้องตลาด)
ท่อน้ำออกไปเข้าถังดักไขมัน PVC ø 2"–3"

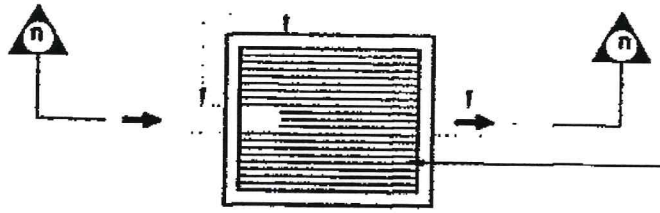

ตะแกรงเหล็กดักขยะ ø 6มม.ระยะซี่ตะแกรงห่าง 0.02ม

แปลนถังดักขยะ

น้ำทิ้งจากครัว PVC.ø2"–3"

± ระดับดิน

บ่อพักซีเมนต์สี่เหลี่ยมสำเร็จรูปชนิดปิดก้นขนาด 0.40x0.50ม
พร้อมฝา(ท้องตลาด)
ตะแกรงเหล็กดักขยะ ø 6มม.ระยะซี่ตะแกรงห่าง 0.02ม
ท่อน้ำออกไปเข้าถังดักไขมัน PVC ø 2"–3"

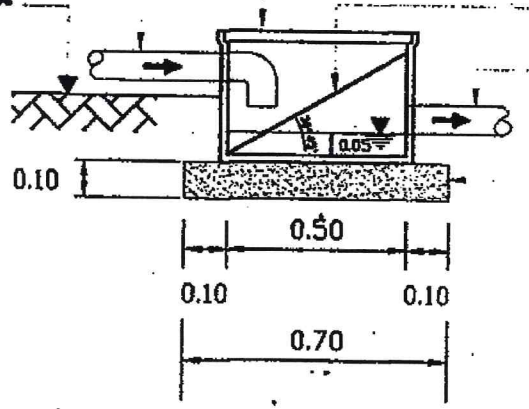

ทรายหยาบอัดแน่น

รูปตัด ก–ก

กรมควบคุมมลพิษ สำนักจัดการคุณภาพน้ำ (ส่วนน้ำเสียชุมชน)			
โครงการ			
แบบแสดง	ถังดักขยะ		
สำหรับ	[illegible]		
จัดทำแบบ	[illegible]		
เขียนแบบ	[illegible]		
ตรวจสอบ	[illegible]	มาตราส่วน	1:20
ตรวจสอบ	[illegible]	วันที่	2 เม.ย. 2540
แบบเลขที่ 000	แผ่นที่ 1	รวม 1	

แบบถังดักไขมัน ขนาด 4 ลบ.ม./วัน

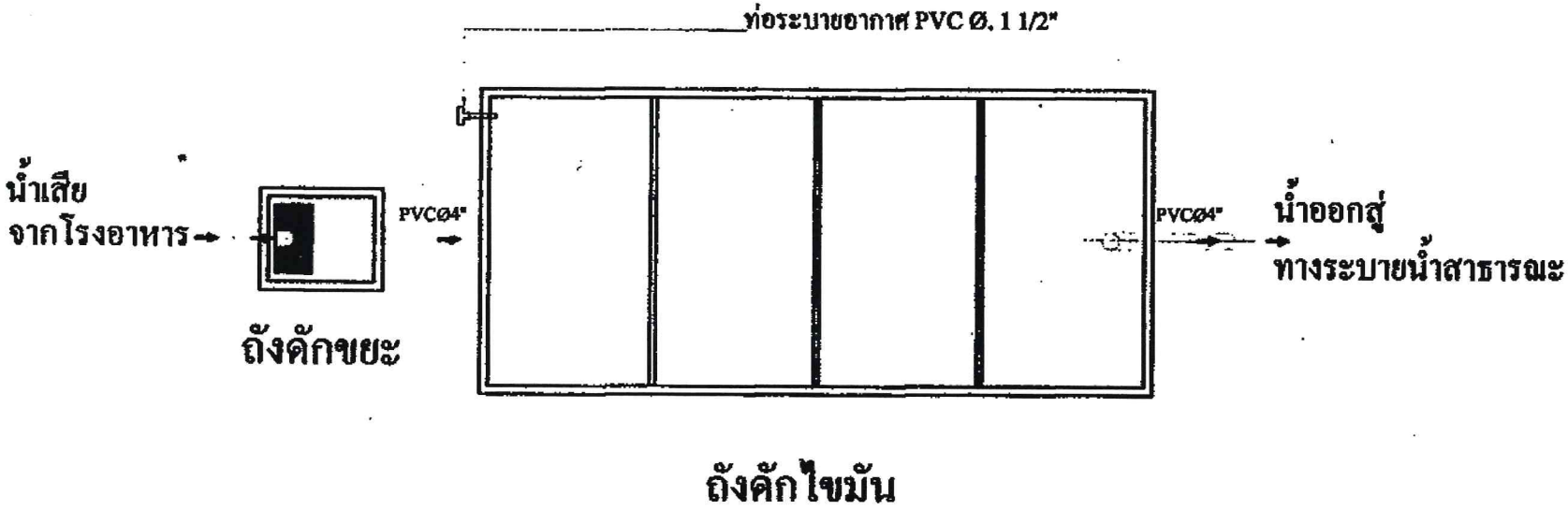

ถังดักไขมันขนาด 4 ลบ.ม. / วัน

ถังดักขยะ ถังปูนซีเมนต์สำเร็จรูปสี่เหลี่ยม0.50x0.40ม. (ฝาซีเมนต์ ท้องตลาด)

ถังดักไขมัน คอนกรีตเสริมเหล็กตามแบบมาตรฐาน 4 ลบ.ม. / วัน

กรมควบคุมมลพิษ สำนักจัดการคุณภาพน้ำ (ส่วนน้ำเสียชุมชน)			
โครงการ			
แบบแสดง	แบบมาตรฐานถังดักไขมันคอนกรีตเสริมเหล็ก		
ออกแบบ	นาย เฉลิม ตะกรุดนาค นาย พวีป ณ ระนอง		
เขียนแบบ	นาย สมภพ มณีรัตน์ นาย บรรพต แย้มกลิ่นทุย		
ผอ.สนง.	นาย สมชาย ทรงประกอบ	แผ่นที่	
ผอ.สนง.	นาย อนุพันธ์ อิฐรัตน์	วันที่	

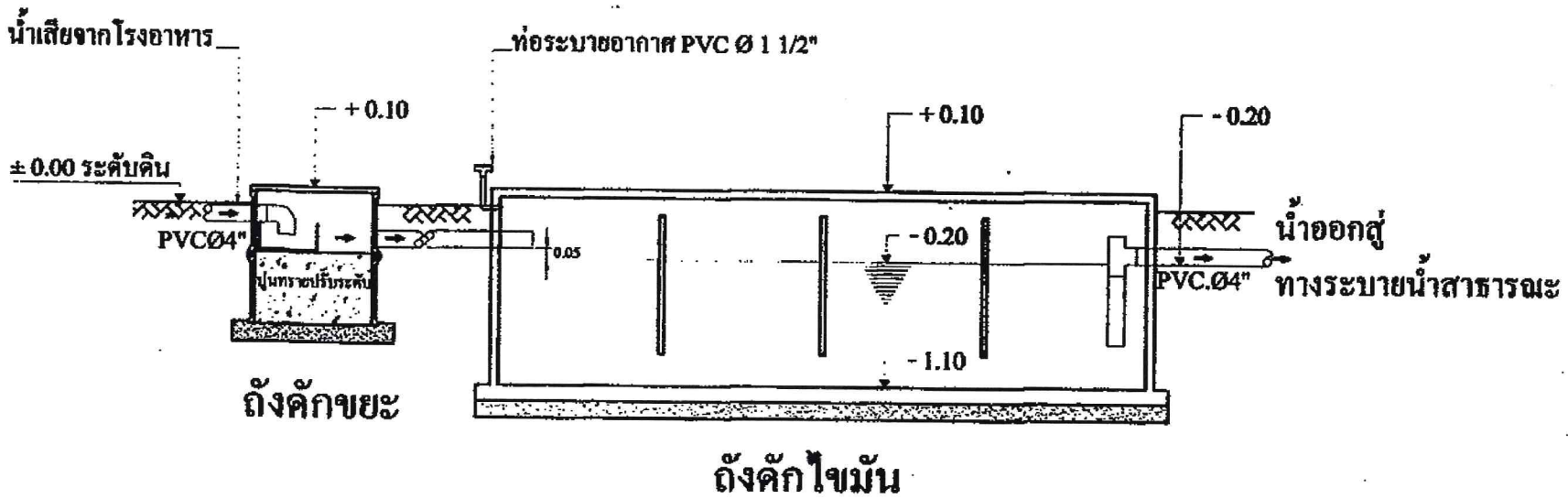

ถังดักไขมันขนาด 4 ลบ.ม. / วัน

ถังดักขยะ ถังปูนซีเมนต์สำเร็จรูปสี่เหลี่ยม0.50x0.40ม. (ฝาซีเมนต์ ท้องตลาด)

ถังดักไขมัน คอนกรีตเสริมเหล็กตามแบบมาตรฐาน 4 ลบ.ม. / วัน

กรมควบคุมมลพิษ สำนักจัดการคุณภาพน้ำ (ส่วนน้ำเสียชุมชน)			
โครงการ			
แบบแสดง	แบบมาตรฐานถังดักไขมันคอนกรีตเสริมเหล็ก		
ออกแบบ	นาย เฉลิม ตะกรุดนาค นาย ทวีป ณ ระนอง		
เขียนแบบ	นาย สมภพ มณีรัตน์ นาย บรรพต แย้มกลิ่นพุฒ		
ผอ.สบช.	นาย สมชาย ทรงประกอบ	แผ่นที่	
ผอ.สจน.	นาย ธนุพันธ์ อิฐรัตน์	วันที่	

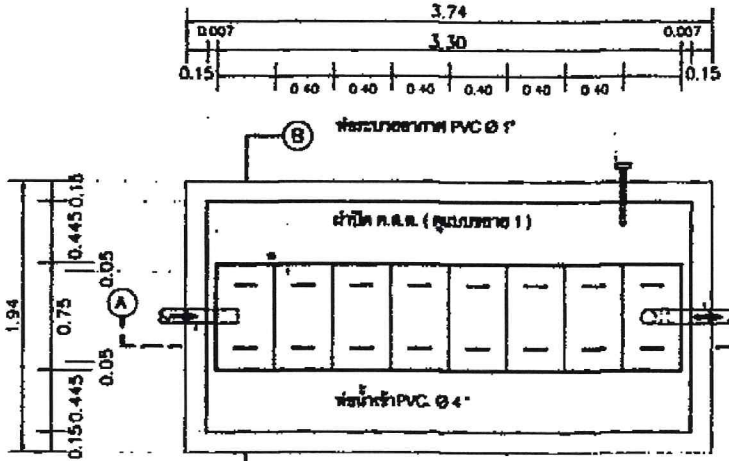

แปลนถังดักไขมัน

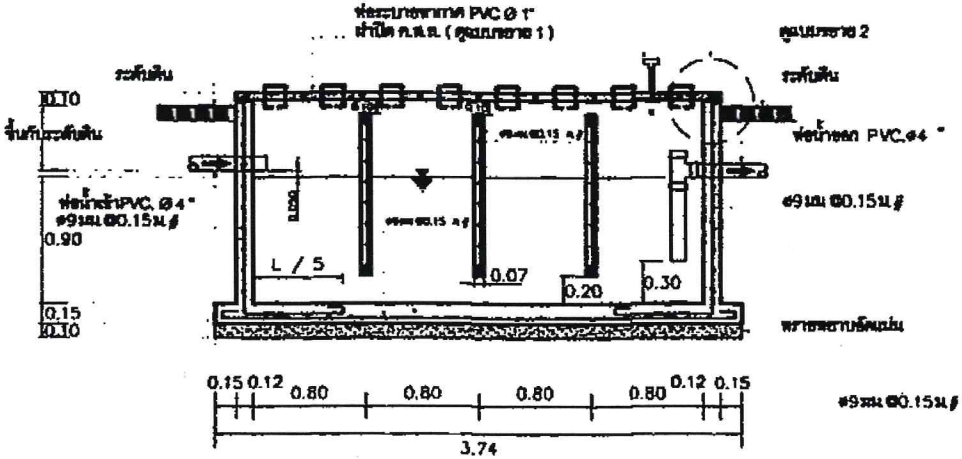

รูปตัด Ⓐ - Ⓐ

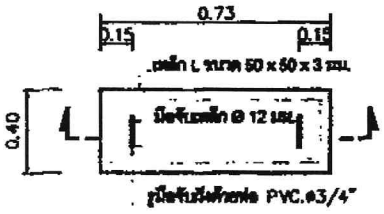

แปลนฝา ค.ส.ส.

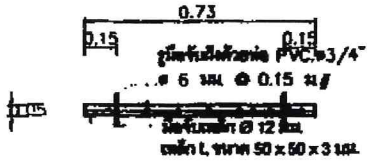

รูปตัดฝา ค.ส.ส.

แบบขยาย 1

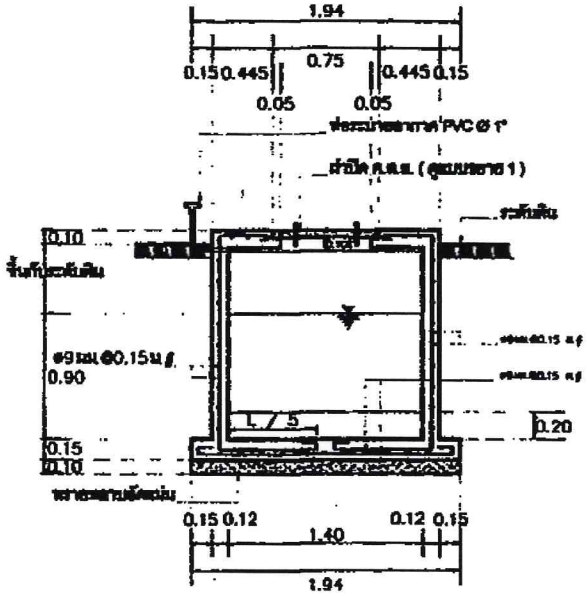

รูปตัด Ⓑ - Ⓑ

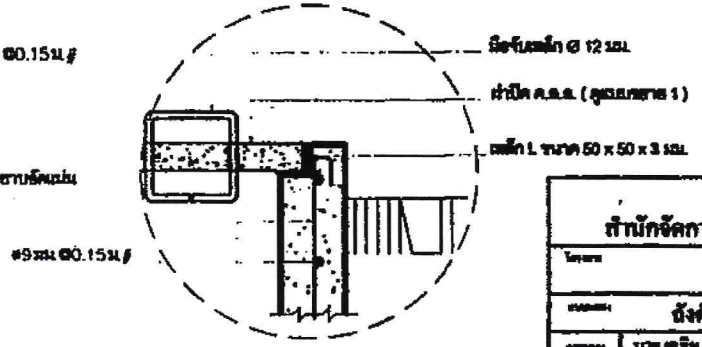

แบบขยาย 2

กรมควบคุมมลพิษ สำนักจัดการคุณภาพน้ำ (ส่วนน้ำเสียชุมชน)	
โครงการ	
รายการ	ถังดักไขมันขนาด 4 ลบ.ม. / วัน
ออกแบบ	นาย เอลิน ตะกุลนาค นาย พรีม่า ระเบง
ตรวจสอบ	นาย สมเกต มลิวัลย์ นาย นรรจน เล็กตั้งกุล
ผู้เขียน	นาย สมชาย พรงประกอบ แผ่นที่ 1
ผู้ตรวจ	นาย ชนุตันย์ ชิรุวัลย์ วันที่

น้ำทิ้งจากครัว PVC.ø2"–3"

บ่อพักซีเมนต์สี่เหลี่ยมสำเร็จรูปชนิดปิดก้นขนาด 0.40x0.50ม
พร้อมฝา(ท้องตลาด)
ท่อน้ำออกไปเข้าถังดักไขมัน PVC ø 2"–3"

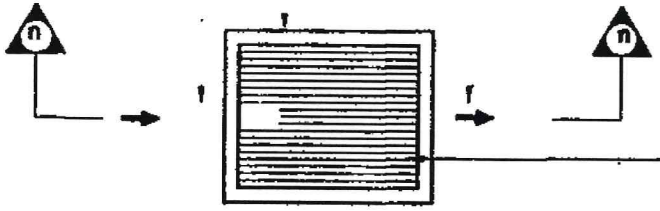

ตะแกรงเหล็กดักขยะ ø 6มม ระยะซี่ตะแกรงห่าง 0.02ม

แปลนถังดักขยะ

น้ำทิ้งจากครัว PVC.ø2"–3"
± ระดับดิน

บ่อพักซีเมนต์สี่เหลี่ยมสำเร็จรูปชนิดปิดก้นขนาด 0.40x0.50ม
พร้อมฝา(ท้องตลาด)
ตะแกรงเหล็กดักขยะ ø 6มม ระยะซี่ตะแกรงห่าง 0.02ม
ท่อน้ำออกไปเข้าถังดักไขมัน PVC ø 2"–3"

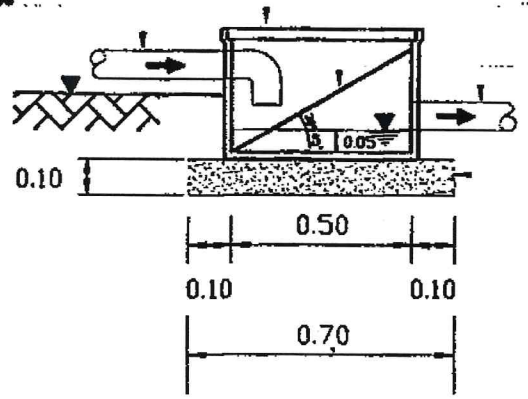

ทรายหยาบอัดแน่น

รูปตัด n–n

กรมควบคุมมลพิษ สำนักจัดการคุณภาพน้ำ (ส่วนน้ำเสียชุมชน)			
โครงการ			
แบบแสดง	ถังดักขยะ		
ดำเนิน	บรรพต แย้มกลิ่นสุคต แมนพ มณีรัตน์		
ออกแบบ	เจริญ ตะกรุดนาค จิรวัตร จิรวิชาเวช		
เขียนแบบ	แมนพ มณีรัตน์ บรรพต แย้มกลิ่นสุคต		
ผ.สนร.	สมชาย พรงประพาน	มาตราส่วน	1:20
ผ.สนง.	จมูลรัตน์ จิฐรัตน์	วันที่	2 ม.ค. 2549
แบบเลขที่ 000	แผ่นที่ 1	รวม	1